SCHOTTFILTER
Typ MGF15-3, MGF15-6

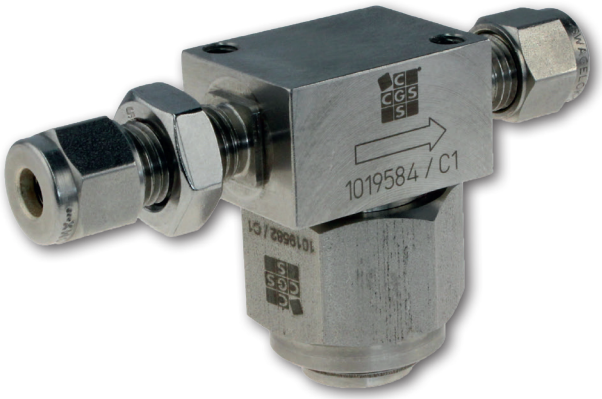

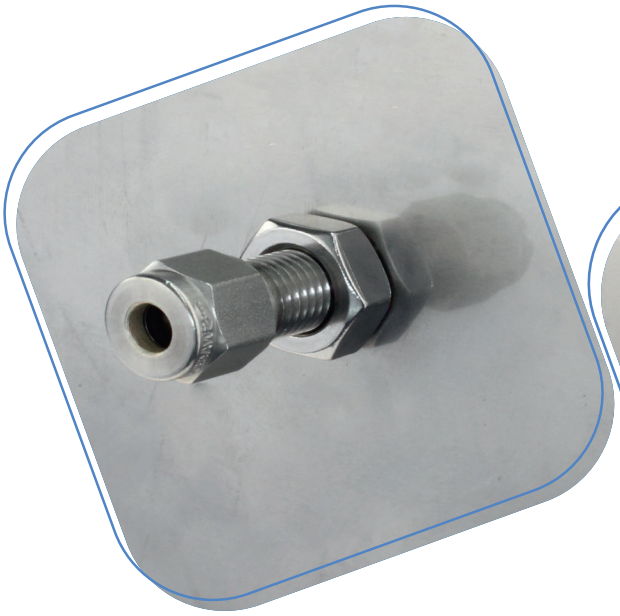

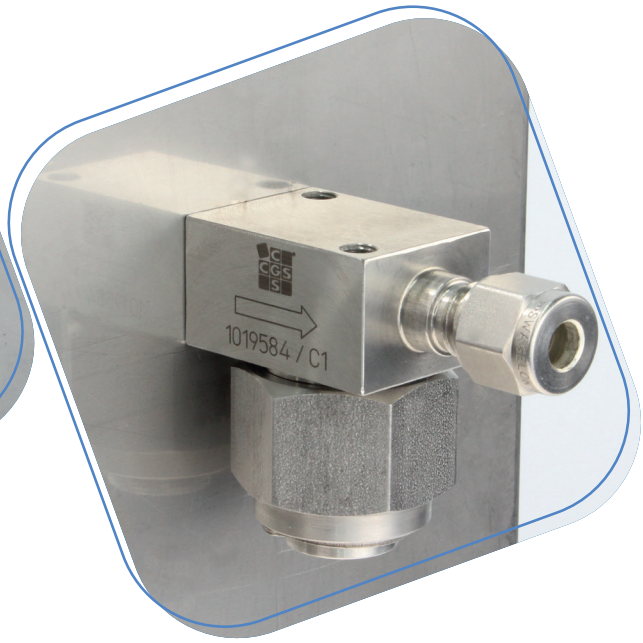

- **Filtration von Gasen**
- **Immissionsmessung**
- **Emissionsmessung**
- **Automobil**
- **Chemie**
- **Petrochemie**

In der Analysentechnik treten häufig Verunreinigungen in Form von Feinstpartikeln auf und müssen zur Messgasanalyse heraus gefiltert werden.
Um zusätzliche Verschraubungen zu vermeiden wurde der Schottfilter MGF15 mit integrierter Schottverschraubung entwickelt.
Als besondere Merkmale sind sein geringes Totvolumen und die einfache Montage auf einem Schottblech zu nennen.
Eine weitere Besonderheit ist der integrierte Verdrehschutz (Vierkant). Dieser ermöglicht die Montage ohne eine zusätzlich helfende Hand.
Durch seine modulare Bauweise lassen sich die Filterelemente ohne das Lösen von Verschraubungen schnell und einfach wechseln.
Für das Anschließen der Messgasleitungen stehen verschiedene Filtertypen mit unterschiedlichen Anschlüssen zur Verfügung.

Digitale Form unter:
www.cgs-company.de/downloads/MDZ_D_D_MGF15.pdf

CGS ANALYSEN-, MESS- UND REGELTECHNIK GMBH
Keltenstraße 3
D-85095 Denkendorf
Tel.: +49 8466 / 9415 - 0
Fax: +49 8466 / 9415 - 49
sales@cgs-company.de
www.cgs-company.de

SCHOTTFILTER
Typ MGF15-3, MGF15-6

Technische Daten

- Max. Betriebstemperatur: -20°C bis +200°C
- Durchfluss: siehe Tabelle
- Max. Innendruck (Gehäuse): 190 bar
- Gasanschlüsse: MGF15-3: 3 mm, 1/8“
  MGF15-6: 6 mm; 1/4“
- Material: Gehäuse: 316L
  Filterelement: Sintermetall 316L
- Anzugsdrehmoment ÜW-Mutter: 63 Nm
- Gewicht: ca. 230 g
- Maße (B x H x T): 27 x 47 x 80 mm

Optionen

- Filterelemente 2 µm, 7 µm, 15 µm, 60 µm

Durchflussdaten bei 20°C (70°F)

Element-Nennporengröße µm	Eingangsdruck,[1] bar (psig)		
	0,34 (5)	0,68 (10)	1,0 (15)
	Luftdurchfluss, std L/min (std ft³/min)		
			MGF15-3
2	5,6 (0,20)	11 (0,40)	17 (0,60)
7	14 (0,50)	25 (0,90)	34 (1,2)
15	22 (0,80)	36 (1,3)	42 (1,5)
60	48 (1,7)	62 (2,2)	68 (2,4)
			MGF15-6
2	17 (0,60)	39 (1,4)	65 (2,3)
7	39 (1,4)	82 (2,9)	130 (4,7)
15	34 (1,2)	82 (2,9)	130 (4,7)
60	87 (3,1)	160 (5,9)	240 (8,5)

[1] Ausgang zur Atmosphäre

Anwendungsbeispiel

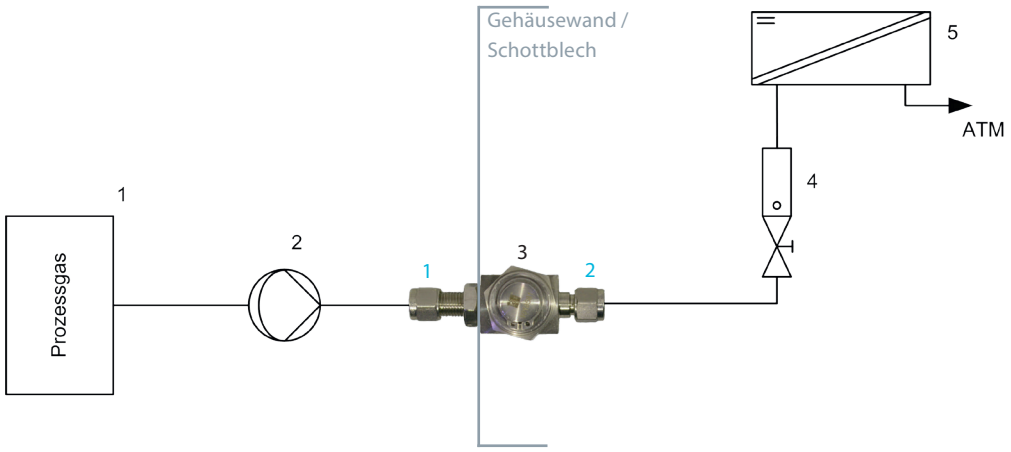

1 Prozessgas
2 Pumpe
3 Schottfilter
4 Strömungsmesser / Messgas
5 Analysator

Gasanschlüsse:
1 Eingang (Außen)
2 Ausgang (Innen)

CGS ANALYSEN-, MESS- UND REGELTECHNIK GMBH
Keltenstraße 3
D-85095 Denkendorf
Tel.: +49 8466 / 9415 - 0
Fax: +49 8466 / 9415 - 49
sales@cgs-company.de
www.cgs-company.de

Maßzeichnung* MGF15-6

* MGF15-3 analog mit 3 mm oder 1/8" Gewinde

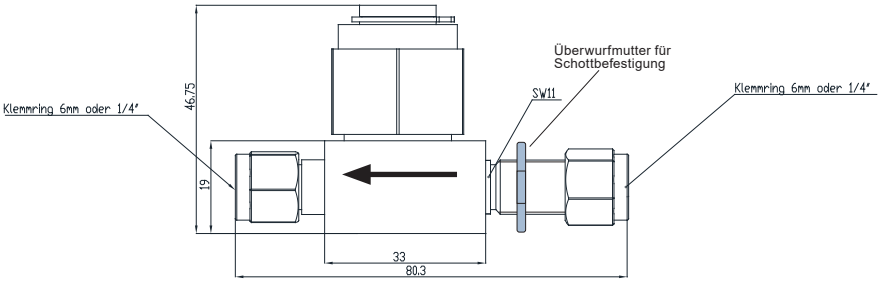

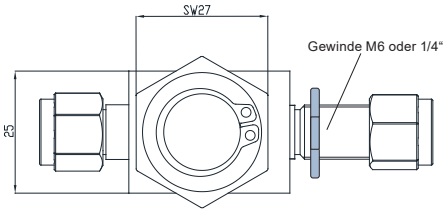

Wartung / Instandhaltung

Bei Wartungs- und Instandhaltungsarbeiten sind die allgemeinen Unfall-Verhütungs-Vorschriften zu beachten! Schutzhandschuhe, Mundschutz und Schutzbrille sind wegen möglichem aggressivem Kondensat zu benutzen!

Aktion:	Zeitraum:
• **Austausch/Reinigung der Filterelemente**	**nach Bedarf / spätestens alle 6 Monate**

System drucklos schalten! Filter ggf. vorher mittels Inertgas spülen.
Danach Filterglocke abschrauben. Das Filterelement entnehmen und das Filtergehäuse säubern.
Filterelement säubern, ggf. neues Filterelement einsetzen.
Dichtung überprüfen, Filterglocke aufschrauben und System wieder in Betrieb nehmen.

• **Dichtungswechsel** — **nach Bedarf / nach jedem Öffnen des Filters**

Nach einem Dichtungswechsel ist der Filter auf Dichtigkeit zu überprüfen!

Bestellnummern

Produkt:	Artikelnr.:
• **MGF15-3** *[inkl. Kontermutter]* [*Filterelemente und Verschraubungen sind nicht im Lieferumfang enthalten*]	**1019661**
• **MGF15-6** *[inkl. Kontermutter]* [*Filterelemente und Verschraubungen sind nicht im Lieferumfang enthalten*]	**1019584**

Zubehör / Ersatzteile

• **Filterelement Edelstahl 316L gesintert 2 µm**	**1018969**
• **Filterelement Edelstahl 316L gesintert 7 µm**	**1018958**
• **Filterelement Edelstahl 316L gesintert 15 µm**	**1018970**
• **Filterelement Edelstahl 316L gesintert 60 µm**	**1018959**
• **Mutter-Klemmringsatz; Edelstahl; 3 mm Rohrverschraubung**	**1027702**
• **Mutter-Klemmringsatz; Edelstahl; 1/8" Rohrverschraubung**	**1027701**
• **Mutter-Klemmringsatz; Edelstahl; 6 mm Rohrverschraubung**	**1027704**
• **Mutter-Klemmringsatz; Edelstahl; 1/4" Rohrverschraubung**	**1027703**
• **Dichtscheibe; Edelstahl**	**1019711**

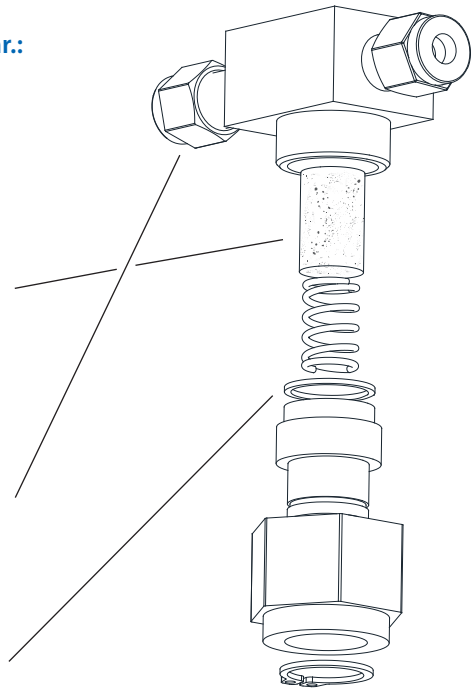

CGS ANALYSEN-, MESS- UND REGELTECHNIK GMBH
Keltenstraße 3
D-85095 Denkendorf
Tel.: +49 8466 / 9415 - 0
Fax: +49 8466 / 9415 - 49
sales@cgs-company.de
www.cgs-company.de