MAGNETVENTILBLOCK

Typ MVB-4

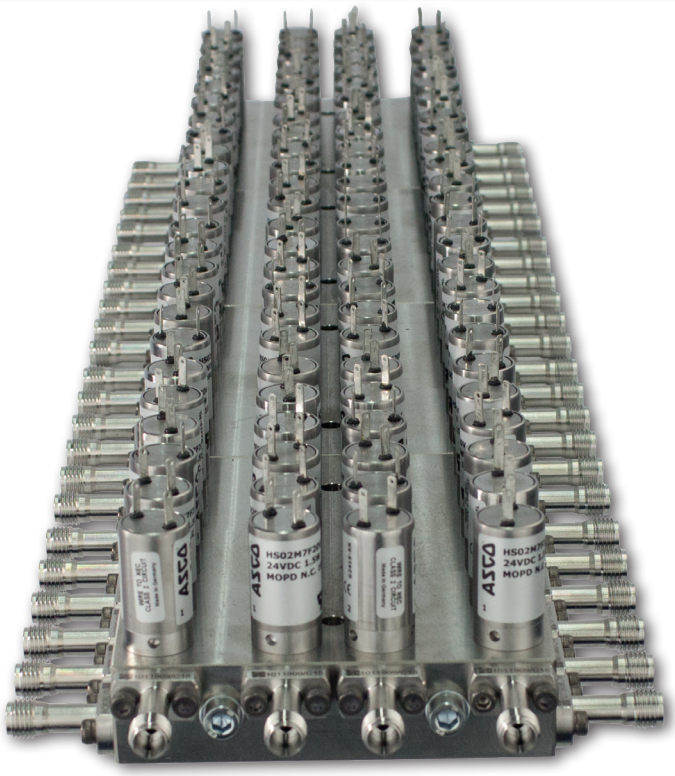

Der Magnetventilblock 4-reihig aus 1.4305 ist für die Raumluftüberwachung, bei der eine redundante Messung mit jeweils zwei Analysatoren gefordert ist, entwickelt worden. Es sind folgende Funktionen möglich:

1. Messgasaufgabe auf Analysator A1
2. Messgasaufgabe auf Analysator B1
3. Messgasaufgabe auf Analysator A2
4. Messgasaufgabe auf Analysator B2
5. Kontinuierliche Bypassströmung

Der Ventilblock besteht aus einer 4-reihigen Grundeinheit mit 6 Messgaseingängen. Diese Grundeinheit kann beliebig oft erweitert werden. Als Ventile werden schnellschaltende Magnetventile verwendet, die eine sehr hohe Standzeit haben - getestet sind über 500 Mio. Schaltungen. Die Anschlüsse der einzelnen Mess- und Kalibriergase erfolgen über Flanschadapter, in die Sintermetallfilter integriert sind. Zusätzlich kann jeder Messgaseingang mit einem kontinuierlichen Bypass ausgestattet werden.

Auswahlmöglichkeiten

• **Anzahl Grundeinheiten:**	**Nur durch das Gesamtgewicht limitiert**
• **Ventiltyp:**	**Standard; bei Feuchtebestimmung**
• **Elektrischer Anschluss:**	**Steckfahne; Anschlusskabel**
• **Splitströmung:**	**Ja/Nein**
• **Gasanschlüsse:**	**Doppelklemmring: 2 mm; 3 mm; 6 mm; 1/16“; 1/8“; 1/4“**
	Schlauch: 4,3 mm; 6 mm
• **Filter:**	**20 µm; 50 µm**

Anwendungsbeispiel

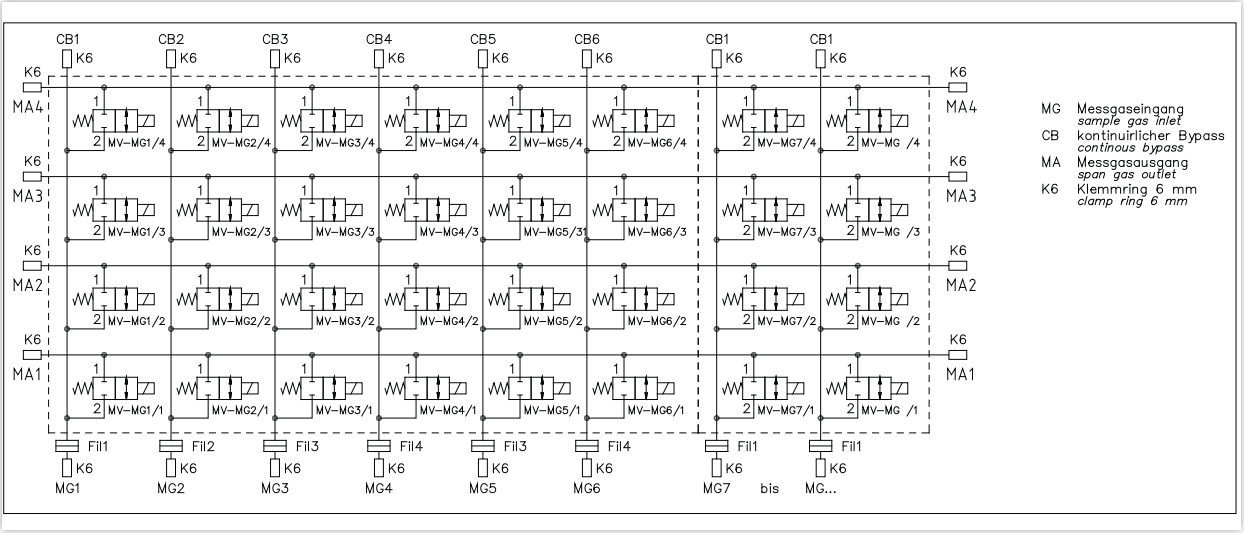

CGS ANALYSEN-, MESS- UND REGELTECHNIK GMBH
Keltenstraße 3
D-85095 Denkendorf
Tel.: +49 8466 / 9415 - 0
Fax: +49 8466 / 9415 - 49
sales@cgs-company.de
www.cgs-company.de

Technische Daten

Ventil:

• Typ:	2/2 - Wege Magnetventil NC
• Betriebsspannung:	24 V DC
• Leistung:	1,5 Watt
• Schaltzeit:	< 10 ms
• Nennweite:	1,25 mm
• Durchflusskoeffizient K_v:	0,025 m^3/h
• Max. Gasdruck:	7,0 bar bei NC; 3,5 bar bei NO
• Umgebungstemperatur:	-20°C bis + 60°C
• Gastemperatur:	0°C bis 60°C
• Gehäuse:	1.4016
• Dichtwerkstoff:	FKM
• Schutzart:	IP40
• Elektr. Anschluss:	Steckfahne oder Kabelenden (Länge 700 mm)
• Medienberührte Teile:	1.4016; FKM
• Sonderausführungen:	Anwendung zur Feuchtemessung

Magnetventilblock:

• Material: 1.4305

• Größe (B x H x T):

6-fach mit Ventilen und Gasanschlüssen = 220 x 75 x 180 mm
12-fach mit Ventilen und Gasanschlüssen = 375 x 75 x 180 mm
18-fach mit Ventilen und Gasanschlüssen = 530 x 75 x 180 mm
24-fach mit Ventilen und Gasanschlüssen = 685 x 75 x 180 mm

• Gewicht:

6-fach mit Ventilen und Gasanschlüssen = ca. 5,5 kg
12-fach mit Ventilen und Gasanschlüssen = ca. 11 kg
18-fach mit Ventilen und Gasanschlüssen = ca. 16,5 kg
24-fach mit Ventilen und Gasanschlüssen = ca. 22 kg

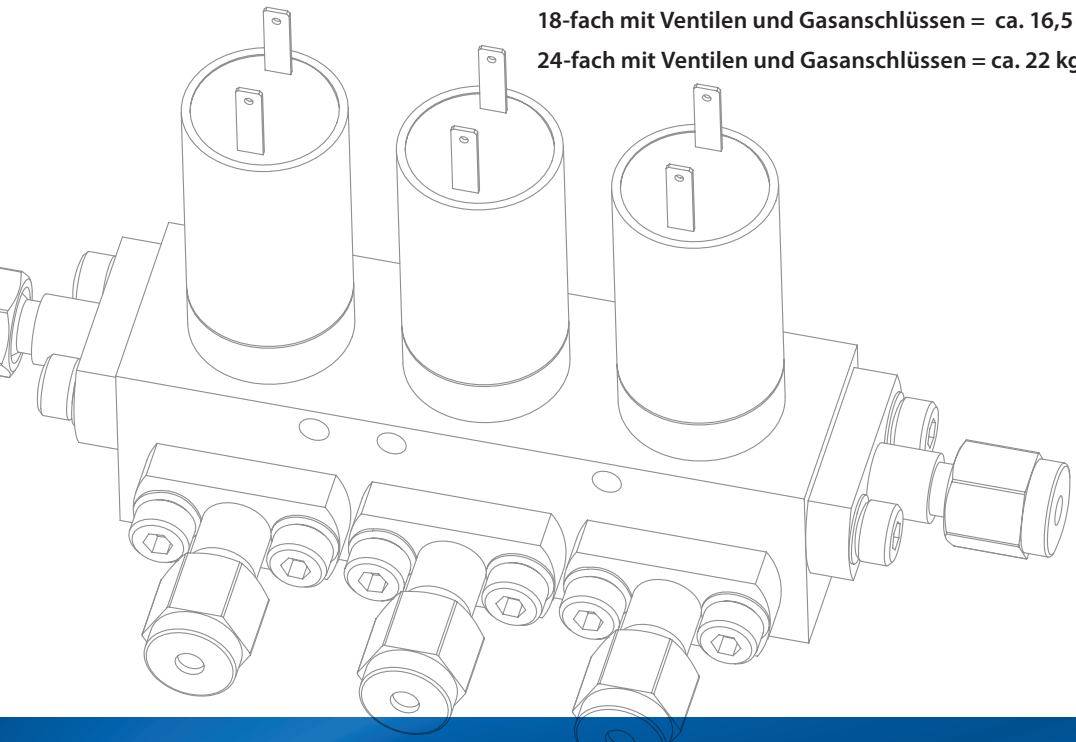

CGS ANALYSEN-, MESS-
UND REGELTECHNIK GMBH
Keltenstraße 3
D-85095 Denkendorf
Tel.: +49 8466 / 9415 - 0
Fax: +49 8466 / 9415 - 49
sales@cgs-company.de
www.cgs-company.de

MAGNETVENTILBLOCK

Typ MVB-4

Konfiguration Magnetventilblock

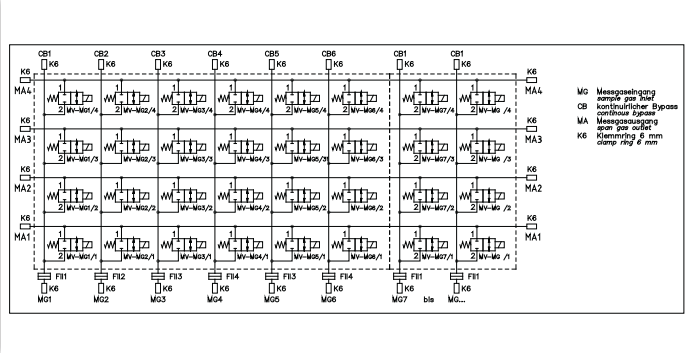

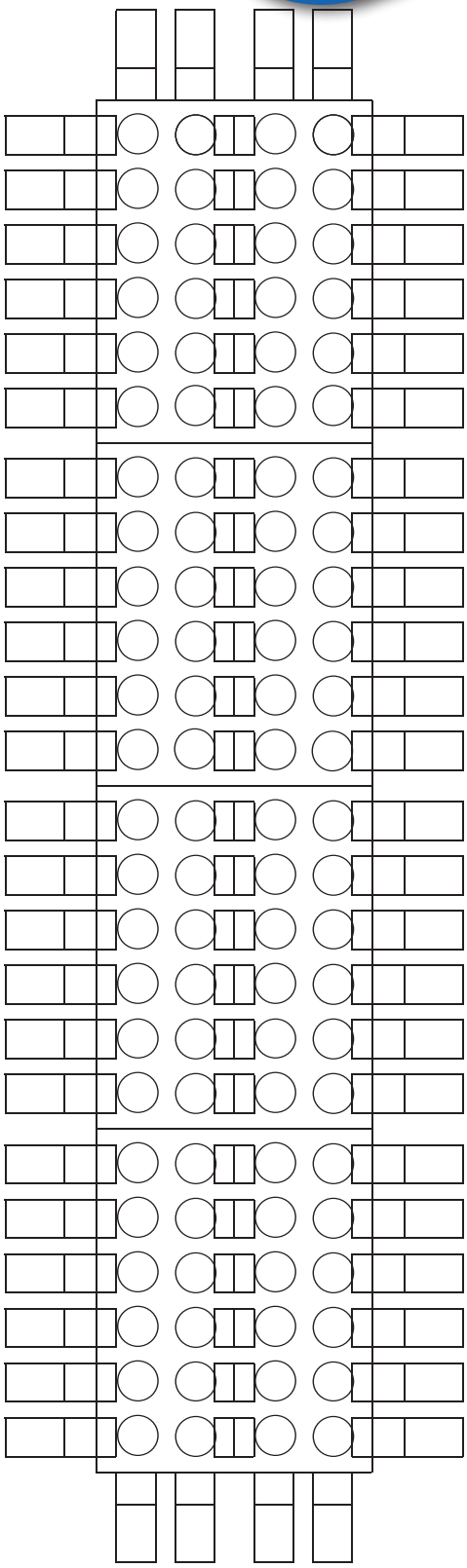

Datum:

Firma:

Name:

Projekt:

Bemerkungen:

- ☐ Adapterplatine mit Leucht- und Löschdiode
- ☐ Löschdiode

B:	Blindflansch	BS:	Blindschraube
K2:	Klemmring 2 mm	S:	2/2-Wege
K3:	Klemmring 3 mm	SK:	2/2-Wege mit Kabel
K6:	Klemmring 6 mm		
K16:	Klemmring 1/16“	STD:	Standardventil
K18:	Klemmring 1/8“	H:	Feuchtebestimmung
K14:	Klemmring 1/4“	O:	Sauerstoffanwendung
R4:	Schlauchanschluss 4,3 mm	Y:	Feuchtebestimmung + Sauerstoffanwendung
R6:	Schlauchanschluss 6 mm		
F20:	Filter 20 µm		
F50:	Filter 50 µm		

Ausfüllbares Formular unter:
www.cgs-company.de/downloads/MDZ_D_D_MVB-4.pdf

CGS ANALYSEN-, MESS- UND REGELTECHNIK GMBH
Keltenstraße 3
D-85095 Denkendorf
Tel.: +49 8466 / 9415 - 0
Fax: +49 8466 / 9415 - 49
sales@cgs-company.de
www.cgs-company.de

Ersatzteile

Artikelnummer	Bezeichnung
1026309	Sintermetall Frittenset (10 Stk.); D=6,35 mm; Filterfeinheit 50 µm
1026308	Sintermetall Frittenset (10 Stk.); D=6,35 mm; Filterfeinheit 20 µm
1026311	O-Ringset (10 Stk.); Flansch 24; FKM 6,00x2,00 mm
1027879	Flanschanschlussset; Flansch 24; 6 mm Klemmring
1027882	Flanschanschlussset; Flansch 24; 3 mm Klemmring
1027885	Flanschanschlussset; Flansch 24; 2 mm Klemmring
1027881	Flanschanschlussset; Flansch 24; 1/4'' Klemmring
1027883	Flanschanschlussset; Flansch 24; 1/8" Klemmring
1027886	Flanschanschlussset; Flansch 24; 1/16" Klemmring
1027898	Flanschanschlussset; Flansch 24; Schlauch 4,3 mm
1027900	Flanschanschlussset; Flansch 24; Schlauch 6 mm
1027902	Blindflanschset; Flansch 24;
1010547	Blindschraube; Anstelle Ventil Numatics D=19 mm
1027694	Magnetventil; 2/2-Wege; 24 VDC; D=1,25 mm; FKM; mit Steckfahnen
1027695	Magnetventil; 2/2-Wege; 24 VDC; D=1,25 mm; FKM; mit Anschlusskabel 700 mm
1024302	Magnetventil; H2O; 2/2-Wege; 24 VDC; D=1,25 mm; mit Steckfahnen
1024306	Magnetventil; H2O; 2/2-Wege; 24 VDC; D=1,25 mm; mit Anschlusskabel 700 mm
1030681	Magnetventil; O2; 2/2-Wege; 24 VDC; D=1,25 mm; FKM; mit Steckfahnen
1030682	Magnetventil; O2; 2/2-Wege; 24 VDC; D=1,25 mm; FKM; mit Anschlusskabel 700 mm
1030685	Magnetventil; H2O; O2; 2/2-Wege; 24 VDC; D=1,25 mm; mit Steckfahnen
1030686	Magnetventil; H2O; O2; 2/2-Wege; 24 VDC; D=1,25 mm; mit Anschlusskabel 700 mm
1027696	Magnetventil; 3/2-Wege; 24 VDC; D=1,25 mm; FKM; mit Steckfahnen
1019762	Magnetventil; 3/2-Wege; 24 VDC; D=1,25 mm; mit Anschlusskabel 300 mm
1024193	Magnetventil; H2O; 3/2-Wege; 24 VDC; D=1,25 mm; mit Steckfahnen
1024308	Magnetventil; H2O; 3/2-Wege; 24 VDC; D=1,25 mm; mit Anschlusskabel 300 mm
1030683	Magnetventil; O2; 3/2-Wege; 24 VDC; D=1,25 mm; FKM; mit Steckfahnen
1030684	Magnetventil; O2; 3/2-Wege; 24 VDC; D=1,25 mm; mit Anschlusskabel 300 mm
1030687	Magnetventil; H2O; O2; 3/2-Wege; 24 VDC; D=1,25 mm; mit Steckfahnen
1030688	Magnetventil; H2O; O2; 3/2-Wege; 24 VDC; D=1,25 mm; mit Anschlusskabel 300 mm
1030849	O-Ringset Magnetventil (2*10 Stk.); FKM 14,00x1,78 mm; FKM 6,60x1,50 mm
1017821	Adapterplatine; LED Modul; 24V
1030851	Freilaufdiodenset (10 Stk.) für Magnetventil
1017105	Hakenschlüssel; DIN 1810
1027187	Steckschlüssel; für Numatics Ventile S-Serie
1016639	Rückschlagventil

CGS ANALYSEN-, MESS-
UND REGELTECHNIK GMBH
Keltenstraße 3
D-85095 Denkendorf
Tel.: +49 8466 / 9415 - 0
Fax: +49 8466 / 9415 - 49
sales@cgs-company.de
www.cgs-company.de