MAGNETVENTILBLOCK

Typ MVB-Ex-S1

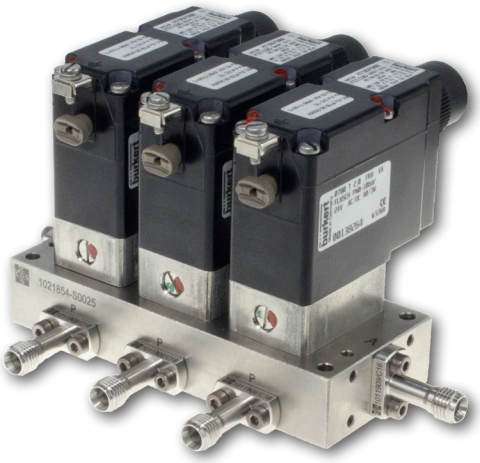

Der Magnetventilblock MVB-Ex-S1 aus 1.4305 dient mit seinen 2/2- Wege Magnetventilen der Gasaufschaltung. Der Ventilblock selbst ist in drei Grundeinheiten für jeweils 2, 3 und 4 Gaseingänge verfügbar. Durch die Kombination verschiedener Grundeinheiten kann über das CGS Flanschsystem jede beliebige Größe zusammengefügt werden. Die Flanschventile sind bis 10 bar Messgasdruck einsetzbar. Die Anschlüsse der einzelnen Mess- und Kalibriergase erfolgen über Flanschadapter, in die Sintermetallfilter integriert sind. Zusätzlich kann jeder Messgaseingang mit einem kontinuierlichen Bypass ausgestattet werden.

Auswahlmöglichkeiten

- **Anzahl Ventile:** **Beliebig erweiterbar**
- **Ventiltyp:** **2/2-Wege Magnetventil (NC) EEx**
- **Stellungsrückmeldung:** **Ohne / Mit**
- **Betriebsspannung:** **24 VDC; 230 V / 50 Hz**
- **Splitströmung:** **Ja/Nein**
- **Bypass:** **Pro Messgaseingang**
- **Gasanschlüsse:** **Doppelklemmring: 2 mm; 3 mm; 6 mm; 1/16“; 1/8“; 1/4“**

Anwendungsbeispiel

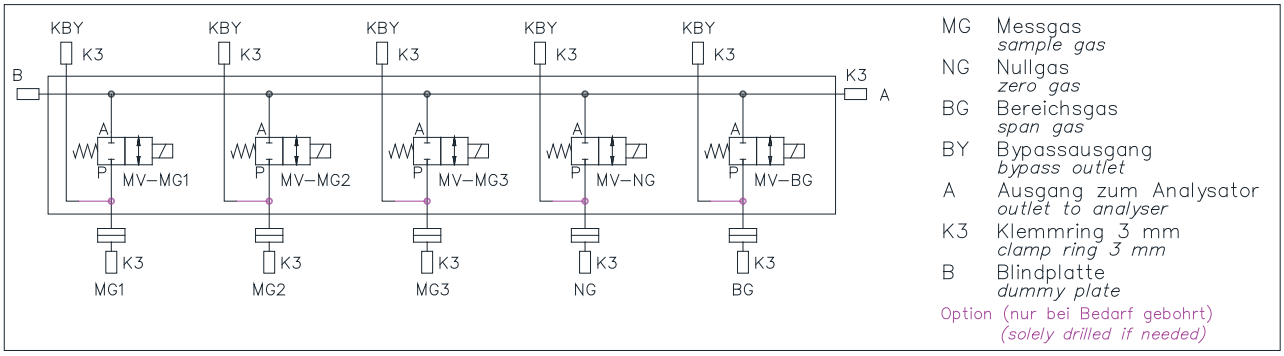

CGS ANALYSEN-, MESS- UND REGELTECHNIK GMBH
Keltenstraße 3
D-85095 Denkendorf
Tel.: +49 8466 / 9415 - 0
Fax: +49 8466 / 9415 - 49
sales@cgs-company.de
www.cgs-company.de

Technische Daten

Ventil:

• Typ:	2/2 - Wege Magnetventil NC
• Betriebsspannung:	24 V DC oder 230 V / 50 Hz
• Leistung:	Anzug 11 W / Betrieb 8 W
• Schaltzeit:	Öffnen 30 ms / Schließen 40 ms
• Nennweite:	3 mm
• Durchflusskoeffizient K_v:	0,13 m^3/h bei DC; 0,15 m^3/h bei AC
• Max. Gasdruck:	10 bar
• Umgebungstemperatur:	max. 55°C
• Gastemperatur:	0°C bis 90°C
• Gehäuse:	1.4401
• Dichtwerkstoff:	FKM oder FFKM
• Schutzart:	IP65
• Elektr. Anschluss:	Kabel (Länge 3000 mm)
• Medienberührte Teile:	1.4401, FKM
• Sonderausführungen:	Ventile mit Stellungsrückmeldung
	FFKM Dichtung

Magnetventilblock:

• Material:	1.4305
• Größe (B x H x T):	(je nach Ausführung)
	4-fach mit Ventilen und Gasanschlüssen = 210 x 100 x 140 mm
	7-fach mit Ventilen und Gasanschlüssen = 390 x 100 x 140 mm
• Gewicht:	4-fach mit Ventilen und Gasanschlüssen = ca. 4,6 kg
	7-fach mit Ventilen und Gasanschlüssen = ca. 9,2 kg

CGS ANALYSEN-, MESS-
UND REGELTECHNIK GMBH
Keltenstraße 3
D-85095 Denkendorf
Tel.: +49 8466 / 9415 - 0
Fax: +49 8466 / 9415 - 49
sales@cgs-company.de
www.cgs-company.de

MAGNETVENTILBLOCK
Typ MVB-Ex-S1

Konfiguration Standard Ex-Magnetventilblock

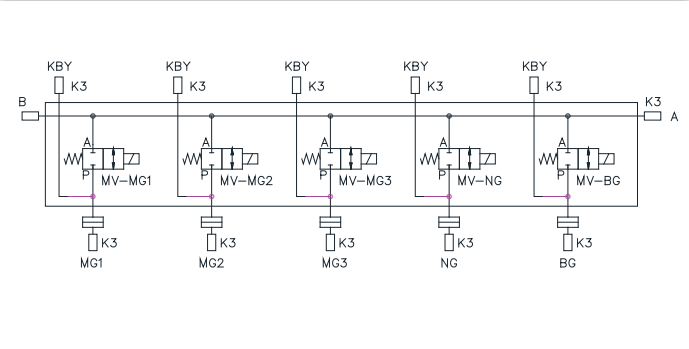

Datum:

Firma:

Name:

Projekt:

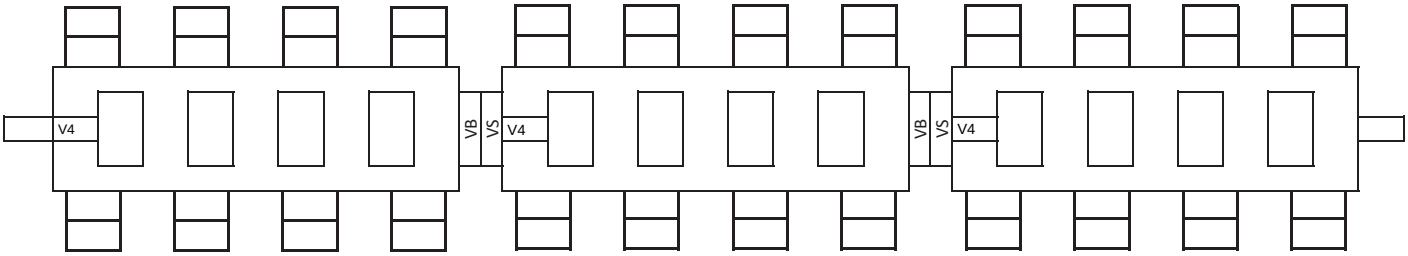

Ventilblockgröße (Anzahl Gaseingänge):
V2 = 2 V3 = 3 V4 = 4

B: Blindflansch
K2: Klemmring 2 mm
K3: Klemmring 3 mm
K6: Klemmring 6 mm
K16: Klemmring 1/16“
K18: Klemmring 1/8“
K14: Klemmring 1/4“

F20: Filter 20 µm
F50: Filter 50 µm

Kontinuierlicher Bypass:
KBY0: Nein
KBY1: Ja

BS: Blindflansch
S1: 2/2-Wege 24 V
S2: 2/2-Wege 230 V
SX: Sonderventil gem. Bemerkungen

Bemerkungen:

- ☐ Kalrezdichtung
- ☐ Stellungsrückmeldung

Ausfüllbares Formular unter:
www.cgs-company.de/downloads/MDZ_D_D_MVB-Ex-S1.pdf

CGS ANALYSEN-, MESS- UND REGELTECHNIK GMBH
Keltenstraße 3
D-85095 Denkendorf
Tel.: +49 8466 / 9415 - 0
Fax: +49 8466 / 9415 - 49
sales@cgs-company.de
www.cgs-company.de

Ersatzteile

Artikel	Bestellnummer
• Sintermetall Frittenset (10 Stk.); D=6.35mm; Filterfeinheit 50 µm	1026309
• O-Ringset (10 Stk.); FKM; 6.00x2.00mm	1026311
• O-Ring; FFKM; 6.00x2.00mm	1014198
• Flanschanschluss-Set; Flansch 24; 6mm Klemmring	1011909
• Flanschanschluss-Set; Flansch 24; 3mm Klemmring	1018303
• Flanschanschluss-Set; Flansch 24; 2mm Klemmring	1018397
• Flanschanschluss-Set; Flansch 24; 1/4'' Klemmring	1011909
• Flanschanschluss-Set; Flansch 24; 1/8'' Klemmring	1018303
• Zylinderschraube mit Innensechskant; M4x12; PTFE-beschichtet	1016799
• Tellerfeder; Innen-Ø=4.2mm; Außen-Ø=8mm; S=0.4mm	1015782
• Magnetventil; Flansch VA; EEX; 2/2-Wege; NW 3mm; 0-10 bar; FKM; 24 V/UC	1037273
• Magnetventil; Flansch VA; EEX; 2/2-Wege; NW 3mm; 0-10 bar; FKM; 230 V / 50 Hz	1037272
• Blindflanschset; für Flansch 24	1027902
• Blindflanschset; für Bürkertmagnetventil	1027903

CGS ANALYSEN-, MESS-
UND REGELTECHNIK GMBH
Keltenstraße 3
D-85095 Denkendorf
Tel.: +49 8466 / 9415 - 0
Fax: +49 8466 / 9415 - 49
sales@cgs-company.de
www.cgs-company.de