MAGNETVENTILBLOCK

Typ MVB-S

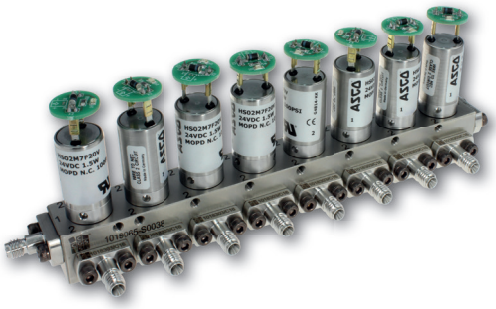

Der Standard Magnetventilblock aus 1.4305 dient der Gasaufschaltung von bis zu 10 Messgasen. Es werden schnellschaltende Magnetventile verwendet, die eine sehr hohe Standzeit haben - getestet sind über 500 Mio. Schaltungen. Durch die kleine Bauform des Magnetventilblocks kann er im 19"-Messschrank sogar direkt hinter dem Analysator montiert werden. Die Anschlüsse der einzelnen Mess- und Kalibriergase erfolgen über Flanschadapter, in die Sintermetallfilter integriert werden können. Zusätzlich kann jeder Messgaseingang mit einem kontinuierlichen Bypass ausgestattet werden, um so kurze Ansprechzeiten zu realisieren. Im Ventilblock ist ein gemeinsamer Messkanal, der auf einer Seite durch eine Blindplatte verschlossen wird. Alternativ wird diese bei niedrigen Konzentrationen durch eine Abströmkapillare ersetzt.

Auswahlmöglichkeiten

• **Anzahl Ventile:**	**Bis zu 10 Ventile**
• **Ventiltyp:**	**Standard; für Sauerstoffanwendung; bei Feuchtebestimmung**
• **Elektrischer Anschluss:**	**Steckfahne; Anschlusskabel**
• **Splitströmung:**	**Ja/Nein**
• **Bypass:**	**Pro Messgaseingang**
• **Rückschlagventil:**	**Pro Gasausgang**
• **Gasanschlüsse:**	**Doppelklemmring: 2 mm; 3 mm; 6 mm; 1/16"; 1/8"; 1/4"**
	Schlauch: 4,3 mm; 6 mm
• **Filter:**	**20 µm; 50 µm**

Anwendungsbeispiel

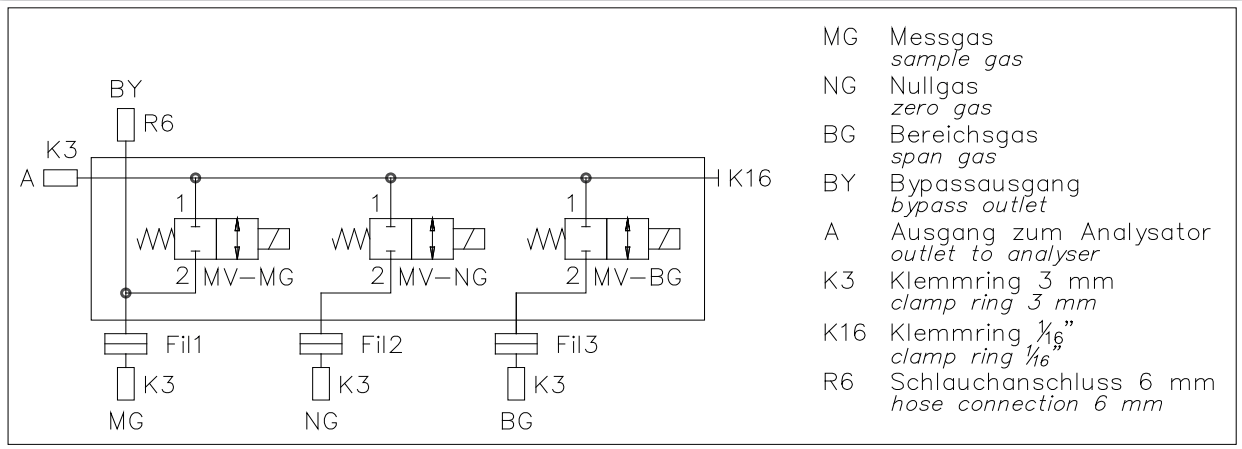

CGS ANALYSEN-, MESS- UND REGELTECHNIK GMBH
Keltenstraße 3
D-85095 Denkendorf
Tel.: +49 8466 / 9415 - 0
Fax: +49 8466 / 9415 - 49
sales@cgs-company.de
www.cgs-company.de

Technische Daten

Ventil:

• Typ:	2/2 - Wege Magnetventil NC
• Betriebsspannung:	24 V DC
• Leistung:	1,5 Watt
• Schaltzeit:	< 10 ms
• Nennweite:	1,25 mm
• Durchflusskoeffizient K_v:	0,025 m^3/h
• Max. Gasdruck:	7,0 bar bei NC
• Umgebungstemperatur:	-20°C bis + 60°C
• Gastemperatur:	0°C bis 60°C
• Gehäuse:	1.4016
• Dichtwerkstoff:	FKM
• Schutzart:	IP40
• Elektr. Anschluss:	Steckfahne oder Kabelenden (Länge 700 mm)
• Medienberührte Teile:	1.4016; FKM
• Sonderausführungen:	Anwendung im Sauerstoff
	Anwendung zur Feuchtemessung
	Anwendung im Sauerstoff und zur Feuchtemessung

Magnetventilblock:

• Material:	1.4305
• Größe (B x H x T):	(je nach Ausführung)
	3-fach mit Ventilen und Gasanschlüssen = 130 x 70 x 75 mm
	7-fach mit Ventilen und Gasanschlüssen = 230 x 70 x 75 mm
• Gewicht:	3-fach mit Ventilen und Gasanschlüssen = ca. 0,64 kg
	7-fach mit Ventilen und Gasanschlüssen = ca. 1,43 kg

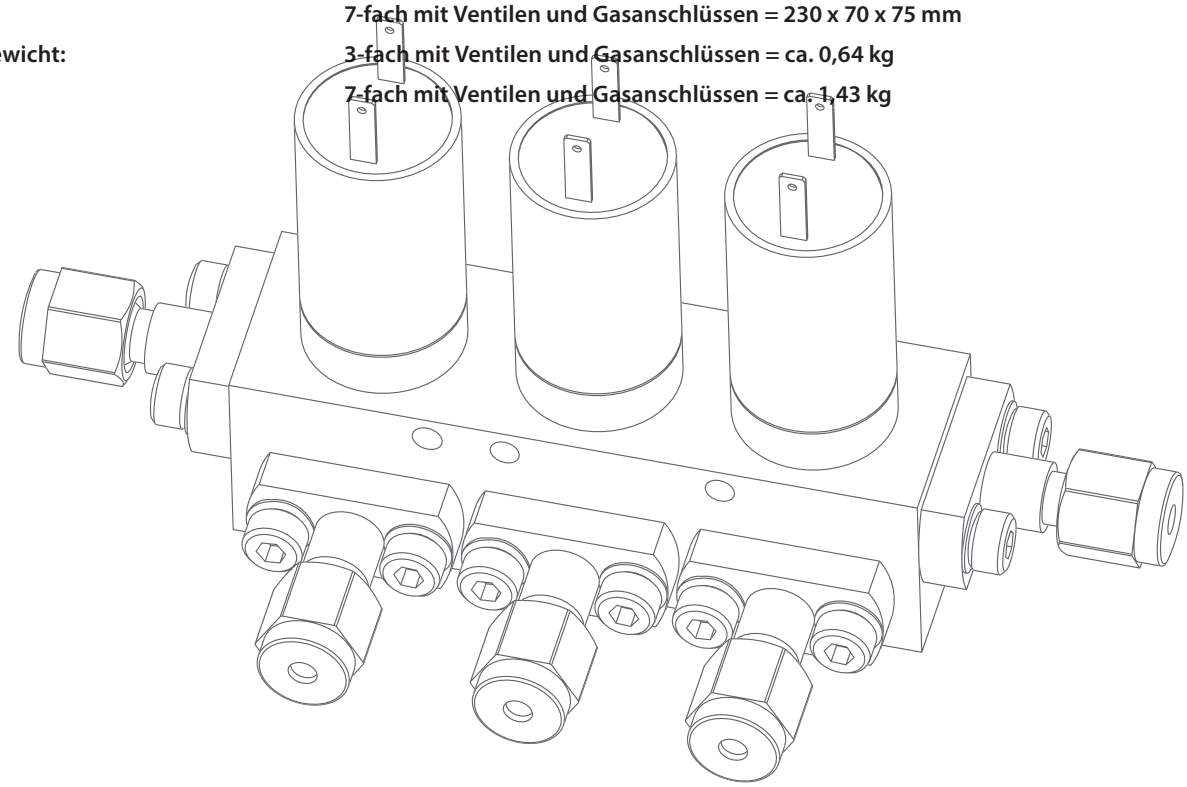

CGS ANALYSEN-, MESS-
UND REGELTECHNIK GMBH
Keltenstraße 3
D-85095 Denkendorf
Tel.: +49 8466 / 9415 - 0
Fax: +49 8466 / 9415 - 49
sales@cgs-company.de
www.cgs-company.de

MAGNETVENTILBLOCK
Typ MVB-S

Konfiguration Standard Magnetventilblock

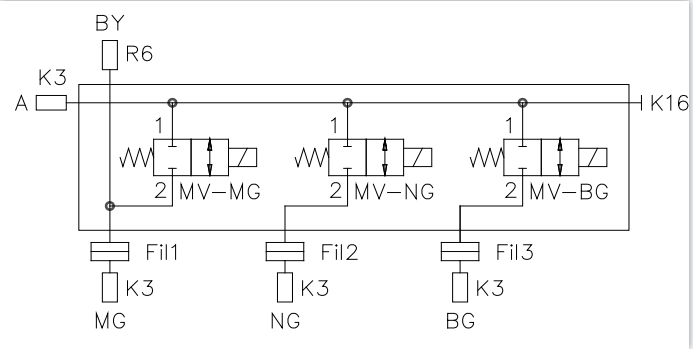

Datum:

Firma:

Name:

Projekt:

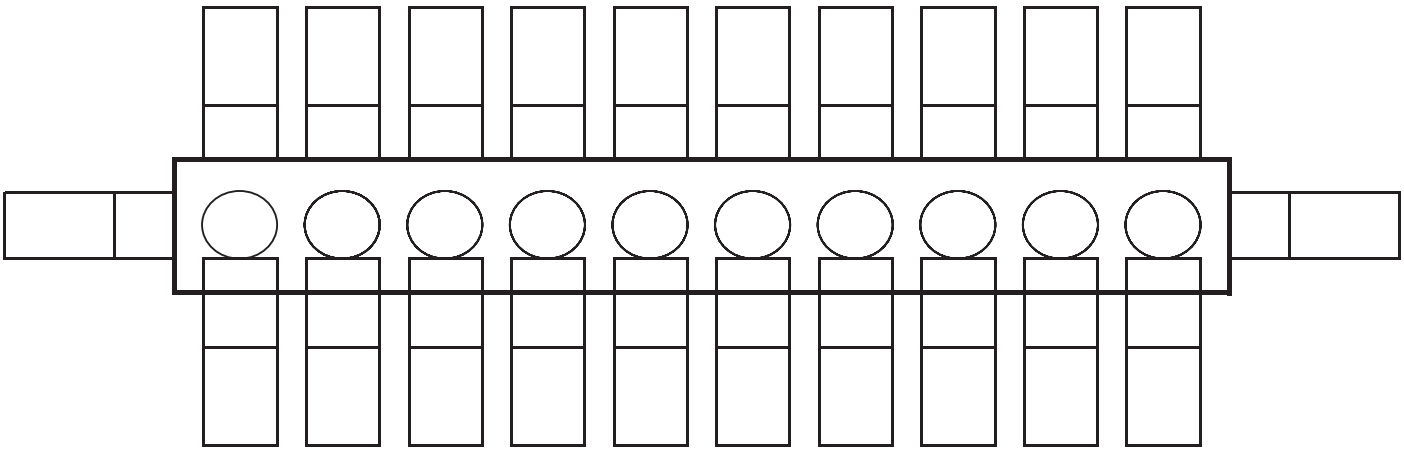

B:	Blindflansch
K2:	Klemmring 2 mm
K3:	Klemmring 3 mm
K6:	Klemmring 6 mm
K16:	Klemmring 1/16“
K18:	Klemmring 1/8“
K14:	Klemmring 1/4“
R4:	Schlauchanschluss 4,3 mm
R6:	Schlauchanschluss 6 mm
RV:	Rückschlagventil
WA:	Winkeladapter
F20:	Filter 20 µm
F50:	Filter 50 µm
BS:	Blindschraube
S:	2/2-Wege
SK:	2/2-Wege mit Kabel
STD:	Standardventil
H:	Anwendung zur Feuchtemessung
O:	Anwendung im Sauerstoff
Y:	Anwendung zur Feuchtemessung + Anwendung im Sauerstoff

Bemerkungen:

- [ ] Adapterplatine mit Leucht- und Löschdiode
- [ ] Löschdiode

Ausfüllbares Formular unter:
www.cgs-company.de/downloads/MDZ_D_D_MVB-S_1.0.pdf

CGS ANALYSEN-, MESS- UND REGELTECHNIK GMBH
Keltenstraße 3
D-85095 Denkendorf
Tel.: +49 8466 / 9415 - 0
Fax: +49 8466 / 9415 - 49
sales@cgs-company.de
www.cgs-company.de

Ersatzteile

Artikelnummer	Bezeichnung
1026309	Sintermetall Frittenset (10 Stk.); D=6,35 mm; Filterfeinheit 50 µ
1026308	Sintermetall Frittenset (10 Stk.); D=6,35 mm; Filterfeinheit 20 µ
1026311	O-Ringset (10 Stk.); Flansch 24; FKM 6,00x2,00 mm
1027879	Flanschanschlussset; Flansch 24; 6 mm Klemmring
1027882	Flanschanschlussset; Flansch 24; 3 mm Klemmring
1027885	Flanschanschlussset; Flansch 24; 2 mm Klemmring
1027881	Flanschanschlussset; Flansch 24; 1/4'' Klemmring
1027883	Flanschanschlussset; Flansch 24; 1/8" Klemmring
1027886	Flanschanschlussset; Flansch 24; 1/16" Klemmring
1027898	Flanschanschlussset; Flansch 24; Schlauch 4,3 mm
1027900	Flanschanschlussset; Flansch 24; Schlauch 6 mm
1027902	Blindflanschset; Flansch 24;
1010547	Blindschraube; Anstelle Ventil Numatics D=19 mm
1027694	Magnetventil; 2/2-Wege; 24 VDC; D=1,25 mm; FKM; mit Steckfahnen
1027695	Magnetventil; 2/2-Wege; 24 VDC; D=1,25 mm; FKM; mit Anschlusskabel 700 mm
1024302	Magnetventil; H2O; 2/2-Wege; 24 VDC; D=1,25 mm; mit Steckfahnen
1024306	Magnetventil; H2O; 2/2-Wege; 24 VDC; D=1,25 mm; mit Anschlusskabel 700 mm
1030681	Magnetventil; O2; 2/2-Wege; 24 VDC; D=1,25 mm; FKM; mit Steckfahnen
1030682	Magnetventil; O2; 2/2-Wege; 24 VDC; D=1,25 mm; FKM; mit Anschlusskabel 700 mm
1030685	Magnetventil; H2O; O2; 2/2-Wege; 24 VDC; D=1,25 mm; mit Steckfahnen
1030686	Magnetventil; H2O; O2; 2/2-Wege; 24 VDC; D=1,25 mm; mit Anschlusskabel 700 mm
1027696	Magnetventil; 3/2-Wege; 24 VDC; D=1,25 mm; FKM; mit Steckfahnen
1019762	Magnetventil; 3/2-Wege; 24 VDC; D=1,25 mm; mit Anschlusskabel 300 mm
1024193	Magnetventil; H2O; 3/2-Wege; 24 VDC; D=1,25 mm; mit Steckfahnen
1024308	Magnetventil; H2O; 3/2-Wege; 24 VDC; D=1,25 mm; mit Anschlusskabel 300 mm
1030683	Magnetventil; O2; 3/2-Wege; 24 VDC; D=1,25 mm; FKM; mit Steckfahnen
1030684	Magnetventil; O2; 3/2-Wege; 24 VDC; D=1,25 mm; mit Anschlusskabel 300 mm
1030687	Magnetventil; H2O; O2; 3/2-Wege; 24 VDC; D=1,25 mm; mit Steckfahnen
1030688	Magnetventil; H2O; O2; 3/2-Wege; 24 VDC; D=1,25 mm; mit Anschlusskabel 300 mm
1030849	O-Ringset Magnetventil (2*10 Stk.); FKM 14,00x1,78 mm; FKM 6,60x1,50 mm
1017821	Adapterplatine; LED Modul; 24V
1030851	Freilaufdiodenset (10 Stk.) für Magnetventil
1017105	Hakenschlüssel; DIN 1810
1027187	Steckschlüssel; für Numatics Ventile S-Serie
1016639	Rückschlagventil

CGS ANALYSEN-, MESS-
UND REGELTECHNIK GMBH
Keltenstraße 3
D-85095 Denkendorf
Tel.: +49 8466 / 9415 - 0
Fax: +49 8466 / 9415 - 49
sales@cgs-company.de
www.cgs-company.de