ROHR-INLINEFILTER

Typ RIF

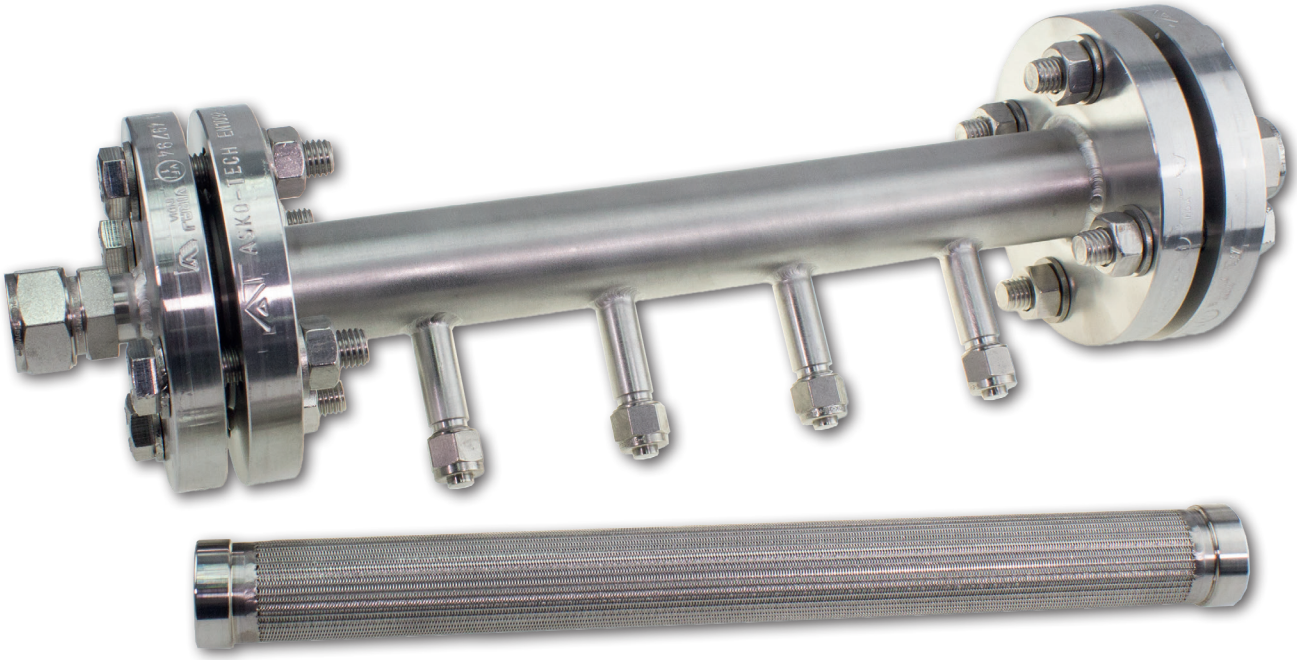

- **Einfache Systemintegration**
- **Einfacher Austausch durch Flanschverbindungen**
- **Einfache Entnahmestelle, mehrfach möglich**
- **Optimale T90-Zeit**

Der Rohr-Inlinefilter von CGS wird als Grobfilter zum Schutz des Analysators oder von Probenaufbereitungen vor groben Verunreinigungen in Flüssigkeiten oder Gasen eingesetzt. Der Bypassfilter ist voll integriert. Der Hauptstrom kann ständig und ohne große Druckverluste durchfließen und über die einzelnen Entnahmestellen abgeführt werden, so dass schnellere Ansprechzeiten des Analysensystems die Folge sind. Dabei kann dem Analysegerät auch ein nur sehr kleiner Teilstrom (1:200) zur Verfügung gestellt werden.
Die Membrane aus Gewebelaminat trennt Flüssigkeiten/Gase von groben Verschmutzungen. Ist diese vollständig gefüllt, wird der Mediumfluss unterbrochen.
Eine Alarmierung erfolgt über den nachgeschalteten Schwebekörperdurchflussmesser mit Überwachung.
Der Rohr-Inlinefilter wird direkt in die Anlagen-Verrohrung oder den Fast Loop des Prozesses eingebaut.
Durch den großen Querschnitt des Rohr-Inlinefilters wird eine optimale T90-Zeit des Systems gewährleistet. Die Entnahme der Probe erfolgt direkt vorgefiltert, wodurch die nachgeschalteten Probenaufbereitungen aufgrund eines geringeren Verschmutzungsgrades der Probe längere Wartungsintervalle erreichen.
Desweiteren bleiben nachgeschaltete Gasaufbereitungen (Kühler, Schlauchpumpe, Staubfilter o.ä.) und Analysatoren länger aktiv und die Messsicherheit ist langfristig gewährleistet.

Digitale Form unter:
www.cgs-company.de/downloads/MDZ_D_D_RIF.pdf

CGS ANALYSEN-, MESS- UND REGELTECHNIK GMBH
Keltenstraße 3
D-85095 Denkendorf
Tel.: +49 8466 / 9415 - 0
Fax: +49 8466 / 9415 - 49
sales@cgs-company.de
www.cgs-company.de

ROHR-INLINEFILTER
Typ RIF

Technische Daten

- Max. Betriebstemperatur: -20°C bis 40°C
- Max. empf. Gasfluss: 1500 l/h bei Flüssigkeiten
- Max. Innendruck (Gehäuse): 25 bar
- Gasanschlüsse:
  - 1x Durchgang, ungefiltert: Flansch DN25 / PN40 / B1
  - 4x Probenausgang, gefilt.: Klemmring 8 mm; 6 mm
- Filtermedium: Wasser, Gas
- Filterfeinheit: 75 µm / 200 µm
- Material: Gehäuse: 1.4571
  - Filterelement: 1.4404 Gewebelaminat
- Innenvolumen: 240 cm^3
- Gewicht: ca. 7 kg
- Maße (B x H x T): ø115 x 432 mm

Optionen

- Wandmontagehalter
- O-Ringe aus FKM & FFKM
- Filterelemente
- 3.1 Zeugnis für Flansch-Rohr

Anwendungsbeispiel

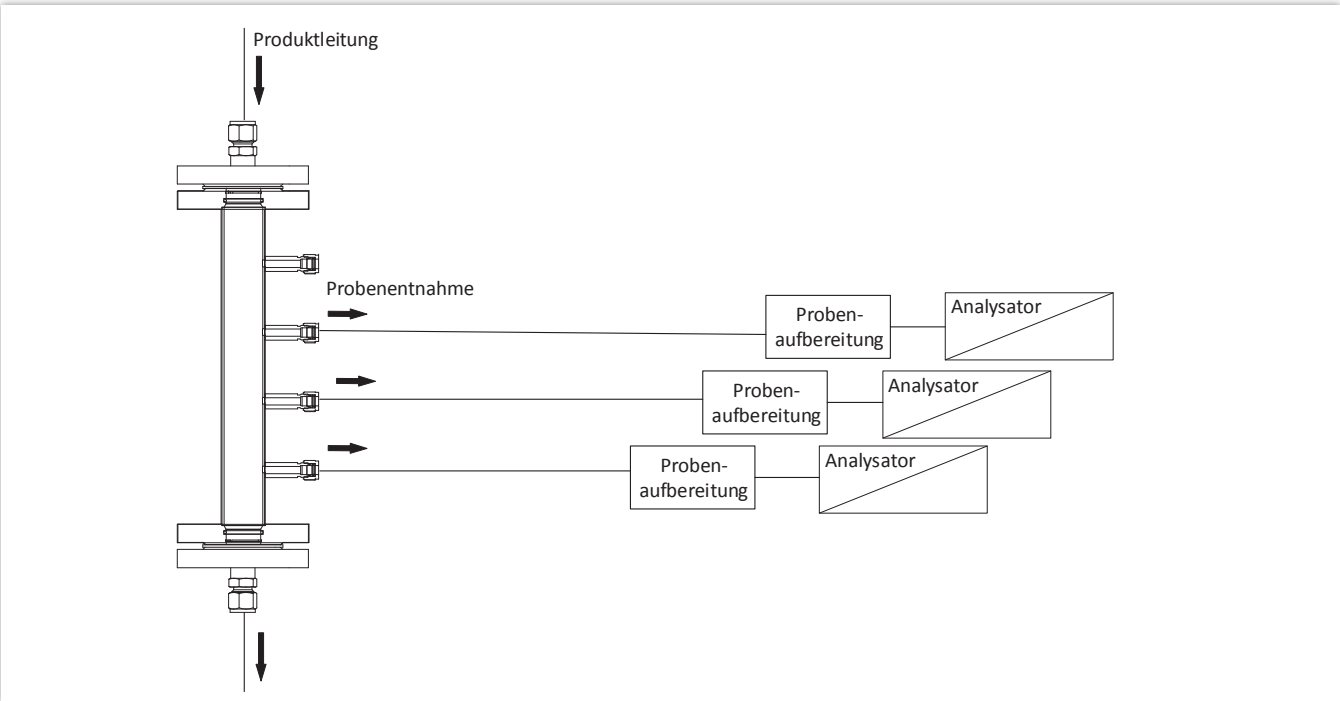

Maßzeichnung

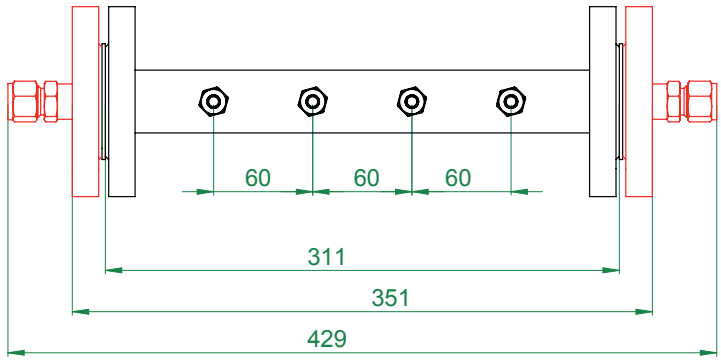

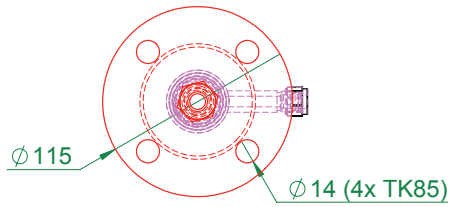

Gegenflansch optional erhältlich

CGS ANALYSEN-, MESS-
UND REGELTECHNIK GMBH
Keltenstraße 3
D-85095 Denkendorf
Tel.: +49 8466 / 9415 - 0
Fax: +49 8466 / 9415 - 49
sales@cgs-company.de
www.cgs-company.de

Filteranschlüsse und Funktionsweise

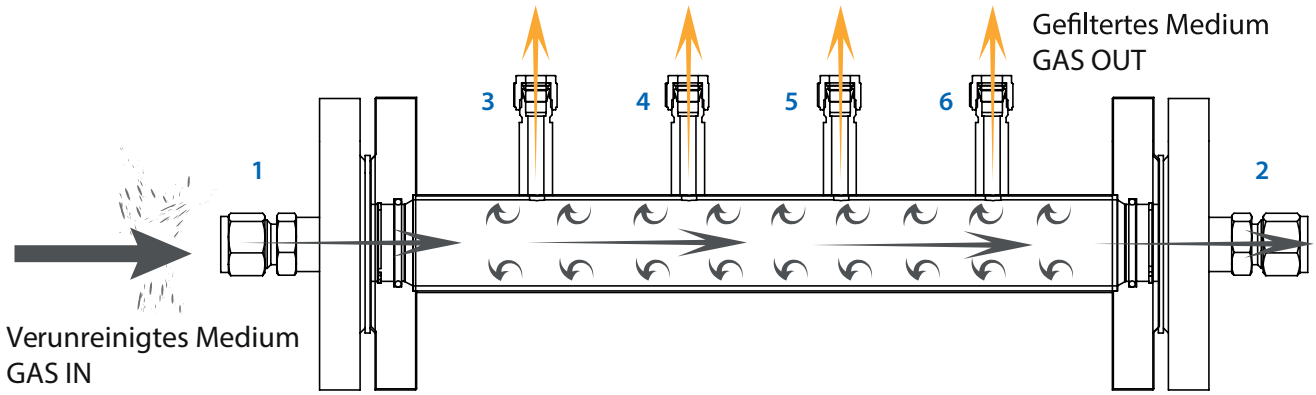

Anschlüsse

1 / 2 - Verunreinigtes Medium Eingang/Ausgang - In beide Richtungen beströmbar
3 / 4 / 5 / 6 - Gefiltertes Medium Ausgang

Partikelfiltration

Die vorgesehene Anströmrichtung des Filterelements ist von **Innen nach Außen**

Einbaulage

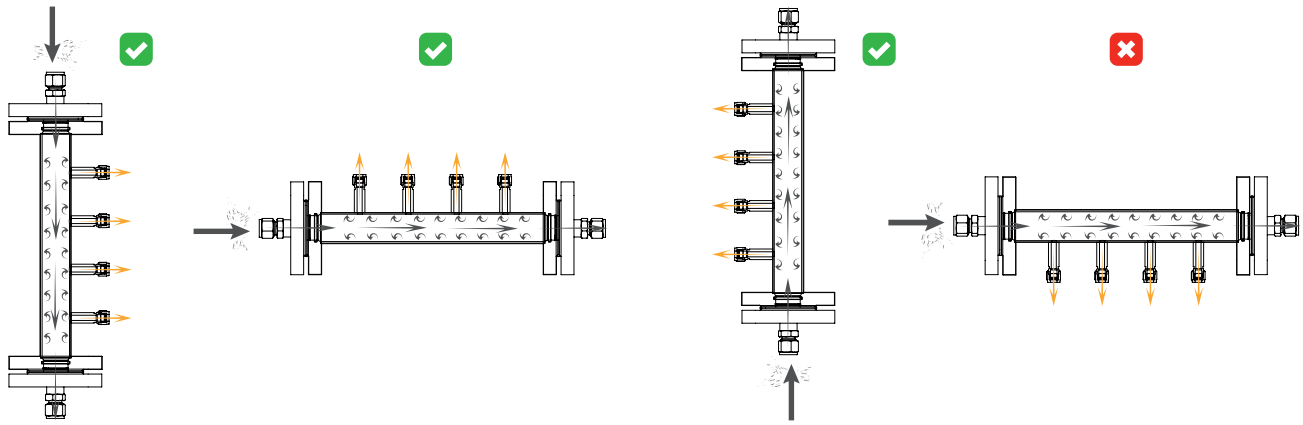

Der Rohr-Inlinefilter soll im idealfall senkrecht angeordnet sein.
Ein waagrechter Betrieb ist nur für die Filtration von trockenem Gas und bei Flüssigkeiten zulässig.
Auf keinen Fall sollten dabei die gefilterten Ausgänge nach unten zeigen, damit sich keine Verschmutzungen direkt am Filterausgang ansammeln.

CGS ANALYSEN-, MESS-
UND REGELTECHNIK GMBH
Keltenstraße 3
D-85095 Denkendorf
Tel.: +49 8466 / 9415 - 0
Fax: +49 8466 / 9415 - 49
sales@cgs-company.de
www.cgs-company.de

Wartung / Instandhaltung

Bei Wartungs- und Instandhaltungsarbeiten sind die allgemeinen Unfall-Verhütungs-Vorschriften zu beachten! Schutzhandschuhe, Mundschutz und Schutzbrille sind wegen möglichem aggressivem Kondensat und Kontaminierung der Bauteile zu benutzen!

Aktion:	Zeitraum:
• **Austausch der Filterelemente**	**nach Bedarf / spätestens alle 6 Monate**

System (Bereich des Rohr-Inlinefilters) drucklos schalten!
Flanschverbindungen trennen und Rohrfilter-Modul aus der Prozessleitung herausnehmen.
Danach Seegering lösen, Filter entnehmen und reinigen/tauschen.
Der Einbau erfolgt in umgekehrter Reihenfolge.

Bestellnummern

Produkt:	Artikelnr.:
• **Rohr-Inlinefilter mit Flansch; Typ IF-75my**	**1038701**
• **Rohr-Inlinefilter mit Flansch; Typ IF-200my**	**1038706**

Zubehör / Ersatzteile

• **O-Ring 30x2.5 mm; FKM**	**1014209**
• **Seegering; V2A**	**1015225**
• **Filterelement D30x300 mm; 75 µm**	**1014500**
• **Filterelement D30x300 mm; 200 µm**	**1038006**
• **Gegenflansch**	**auf Anfrage**

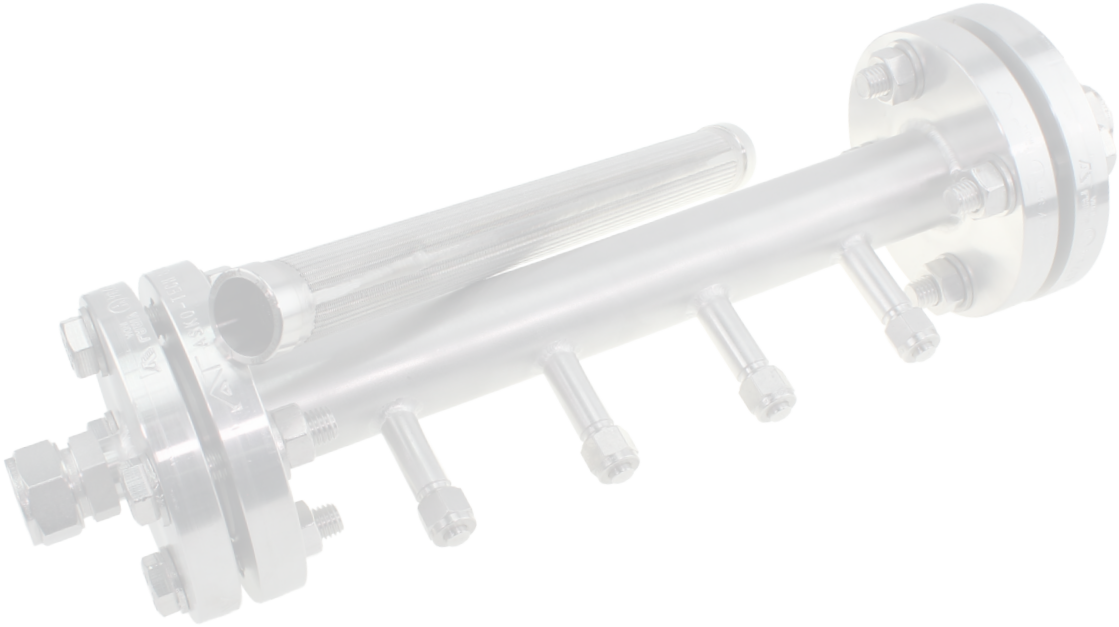

CGS ANALYSEN-, MESS- UND REGELTECHNIK GMBH
Keltenstraße 3
D-85095 Denkendorf
Tel.: +49 8466 / 9415 - 0
Fax: +49 8466 / 9415 - 49
sales@cgs-company.de
www.cgs-company.de